ESQUEMA ELÉCTRICO - ELECTRICAL SCHEMATIC

Bandejas Frías

Cooler Display
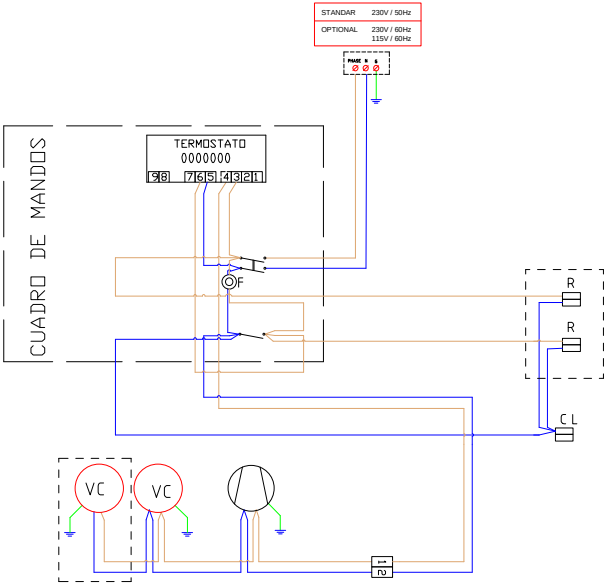
Simbología - Symbols